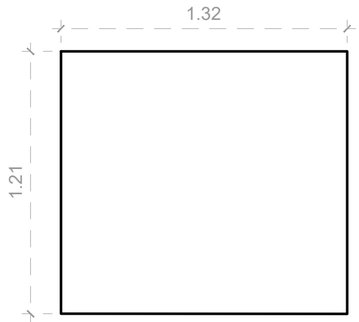

01 PLANTA BAIXA
esc: 1:20

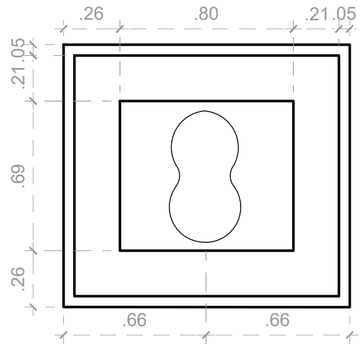

02 VISTA INFERIOR
esc: 1:20

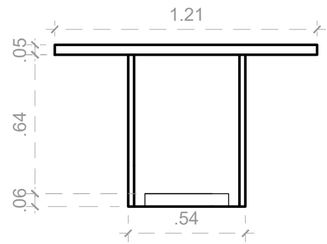

03 VISTA LATERAL
esc: 1:20

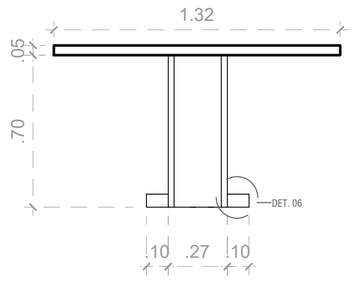

04 VISTA LATERAL
esc: 1:20

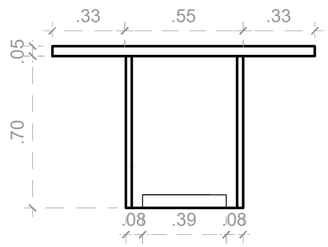

05 VISTA TRASEIRA
esc: 1:20

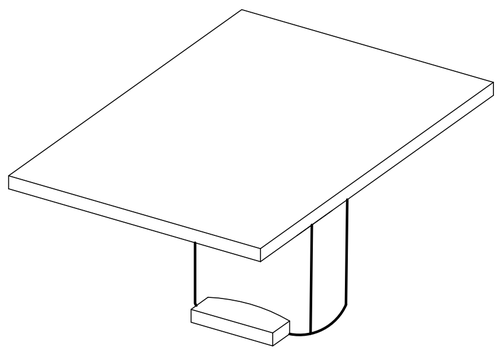

05 ISOMETRIA
esc: 1:10

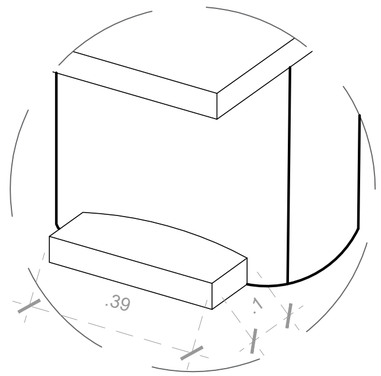

06 DET. PÉS
esc: 1:20

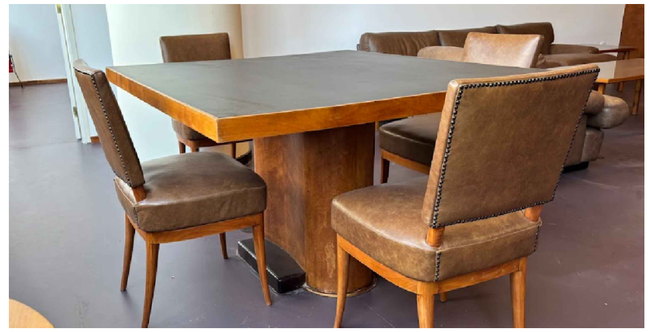

MESA DE REUNIÃO QUADRADA EM MADEIRA, COM TAMPO COM REVESTIMENTO MELAMÍNICO PRETO, BASE OVAL CENTRAL COM DOIS APOIOS ALMOFADADOS EM COURINO PRETO.

DIMENSÕES: 0,75 x 1,32 x 1,21 M

MATERIAL: MADEIRA, FERRAGENS E COURINO

LEVANTAMENTO DE MOBILIÁRIO DO PALÁCIO GUSTAVO CAPANEMA

CONTEÚDO
PROJETO EXECUTIVO DA MESA DE TRABALHO TIPO 14 - PGC - MT - 15

PROJETO 914BRZ1157 EDUCAÇÃO DE QUALIDADE NO BRASIL: POR UMA EDUCAÇÃO INCLUSIVA, EQUITATIVA E DE QUALIDADE, COM OPORTUNIDADES DE APRENDIZAGEM PARA TODOS.

CONTRATO UNESCO SA-129/2025

AUTOR: YRVIN DUARTE

DATA
13/04/2025

ESCALA
INDICADO

FOLHA
43/50